ЧЕЛЯБИНСКАЯ ОБЛАСТЬ

АДМИНИСТРАЦИЯ ЗЛАТОУСТОВСКОГО ГОРОДСКОГО ОКРУГА
ПОСТАНОВЛЕНИЕ

05.07.2017 г. № 285-П
г. Златоуст

Об утверждении проекта планировки и межевания территории

В соответствии с Федеральным законом «Об общих принципах организации местного самоуправления в Российской Федерации», Градостроительным кодексом Российской Федерации, Уставом Златоустовского городского округа, протоколом комиссии по землеотводам № 12 от 22.06.2017 года, протоколом о результатах публичных слушаний от 29.05.2017 года,

ПОСТАНОВЛЯЮ:

1. Утвердить проект планировки и межевания территории «Наружные сети водоснабжения и канализации к жилым домам № 2, № 4 по ул. Северная и № 50, № 52 по ул. 6-я Демидовская» (приложение).

2. Считать утвержденный проект планировки и межевания территории основанием для дальнейшего архитектурно-строительного проектирования отдельных объектов капитального строительства, инженерной инфраструктуры (инженерные сети, и т.п.) и других объектов размещаемых на данной территории.

3. Отделу по взаимодействию со средствами массовой информации Администрации Златоустовского городского округа (Алексюк Н.В.) опубликовать настоящее постановление в официальных средствах массовой информации и разместить на официальном сайте Златоустовского городского округа в сети «Интернет».

4. Контроль за выполнением настоящего постановления оставляю за собой.

Заместитель Главы
Златоустовского городского округа
по строительству Д.А. Арслангареев

ПРИЛОЖЕНИЕ
к постановлению Администрации
Златоустовского городского округа
от 05.07.2017 г. № 285-П

ООО "Златгазстрой"

Согласовано:
Заместитель Главы Златоустовского городского округа по строительству
28 марта 2017 г.
Д. А. Арслангареев

Наружные сети водоснабжения и канализации к жилым домам №2, №4 по ул. Северная и №50, №52 по ул.6-я Демидовская

ПРОЕКТ ПЛАНИРОВКИ И МЕЖЕВАНИЯ ТЕРРИТОРИИ

Директор В. Г. Агзамов

Главный инженер проекта С.В. Иллювиев

2017 г.

ПОЯСНИТЕЛЬНАЯ ЗАПИСКА

к проекту планировки и межевания «Наружные сети водоснабжения и канализации к жилым домам №2, №4 по ул.Северная и №50, №52 по ул. 6-я Демидовская».

Документация по планировке территории разработана в составе, предусмотренном действующим Градостроительным Кодексом Российской Федерации (Федеральный закон от 29.12.2004 №190-ФЗ (далее – ГрК РФ).

Документация по планировке территории линейного объекта – наружных сетей водоснабжения и канализации выполнена на основании документов территориального планирования, правил землепользования и застройки в соответствии с требованиями технических регламентов, нормативов градостроительного проектирования, градостроительных регламентов с учетом границ территорий объектов культурного наследия, включенных в единый государственный реестр объектов культурного наследия (памятников истории и культуры) народов Российской Федерации, границ территорий вновь выявленных объектов культурного наследия, границ зон с особыми условиями использования территорий.

СОСТАВ ПРОЕКТА ПЛАНИРОВКИ ТЕРРИТОРИИ

1. Основная часть проекта планировки территории

1.1. Положение о размещении наружных сетей водоснабжения и канализации к жилым домам №2, №4 по ул.Северная и №50, №52 по ул.6-я Демидовская, схема расположения земельного участка в планировочной структуре г.Златоуста.

1.2. Опорный план территории, содержащий, проезды, линии связи, объекты инженерной и транспортной инфраструктур, границами зон планируемого размещения линейного объекта.

1.3. Чертеж планировки территории, содержащий, проезды, линии связи, объекты инженерной и транспортной инфраструктур, границами зон планируемого размещения линейного объекта.

2. Материалы по обоснованию проекта планировки территории

2.1. Пояснительная записка.

3. Проект межевания территории

3.1. Межевой план наружных сетей водоснабжения и канализации к жилым домам №2, №4 по ул.Северная и №50, №52 по ул.6-я Демидовская.

СОДЕРЖАНИЕ

1. Исходно-разрешительная документация.

2. Сведения о целях и задачах документации по планировке территории.

3. Основная нормативная, правовая и методическая база.

4. Сведения о местоположении объекта

5. Обоснование положений по размещению линейного объекта

5.1. Обоснование параметров реконструируемого линейного объекта

5.2. Обоснование границ зоны планируемого размещения линейного объекта и мероприятий, связанных с установлением такой зоны.

5.3. Обоснование размещения линейного объекта с учетом особых условий использования территории и мероприятий по сохранению объектов культурного наследия

5.4. Иные вопросы планировки территории

1. Исходно-разрешительная документация

Документация по планировке территории «Наружные сети водоснабжения и канализации к жилым домам №2, №4 по ул.Северная и №50, №52 по ул. 6-я Демидовская» (далее – Территория) разработана на основании:

- Письмо МБУ «Капитальное строительство» исх.№22 от 16.01.2017 г.

- Технические условия на подключение к сети водопровода и канализации многоквартирных жилых домов, расположенных по адресу: г.Златоуст, ул.Северная, 2,4, ул. 6-я Демидовская, 50, 52 №294-ПТО от 28.08.2012 г., выданные ООО «Златоустовский «Водоканал».

- Изменение п.5 в ТУ №294 от 28.08.2012 г., на подключение к сети водопровода и канализации многоквартирных жилых домов, расположенных по адресу: г.Златоуст, ул.Северная, 2,4, ул. 6-я Демидовская, 50, 52 №179 от 04.08.2014 г., выданного ООО «Златоустовский «Водоканал».

- Письмо №100 от 02.02.2017 г. от ООО «Златоустовский «Водоканал».

- Технические условия на проектирование подземного водопровода и канализации в охранной зоне объектов электросетевого хозяйства, №ЧЭ/ЗС/001/2506 от 10.06.2013 г., выданные ПО ЗЭС филиалом ОАО «МРСК «Урала» - «Челябэнерго».

Документация подготовлена с учетом следующих ранее разработанных, согласованных и утвержденных документов территориального планирования и градостроительного зонирования:

- «Генеральный план, Правила землепользования и застройки Златоустовского городского округа».

2 Сведения о целях и задачах документации по планировке территории.

Объект расположен в центральной части (район «Демидовка») г.Златоуста Челябинской области. Проектируемые сети водоснабжения и канализации проходят в квартале улиц Северная и 6-я Демидовская.

Характер рельефа местности, геологическое строение, инженерно-геологические условия, а также условия питания и разгрузки подземных вод свидетельствуют о том, что на рассматриваемой территории отсутствуют условия для возникновения оползней, обвалов и суффозии. Данных экзогенных процессов здесь нет, и не имеется природных условий для их возникновения в будущем. Описываемая территория не относится к сейсмически активным районам и не входит в зону развития многолетнемерзлых пород.

При прокладке сетей водоснабжения и канализации в земле, трубопроводы должны прокладываться в траншеях и иметь снизу песчаную подсыпку, а сверху засыпку слоем мелкой земли, не содержащей камней, строительного мусора и шлака. Глубина заложения кабельных линий от планировочной отметки 0,7м.

3. Основная нормативная, правовая и методическая база.

В качестве основной нормативной правовой и методической базы при подготовке документации по планировке Территории использовались:

- Градостроительный Кодекс Российской Федерации;

- Земельный кодекс Российской Федерации;

- Федеральный закон от 06.10.1999 N 184-ФЗ «Об общих принципах организации законодательных (представительных) и исполнительных органов государственной власти субъектов Российской Федерации»;

- Федеральный закон от 06.10.2003 N 131-ФЗ «Об общих принципах организации местного самоуправления в Российской Федерации»;

- СП 42.13330.2011 «СНиП 2.07.01-89*. Градостроительство. Планировка и застройка городских и сельских поселений»;

- СП 11-107-98 «Порядок разработки и состав раздела «Инженерно-технические мероприятия гражданской обороны. Мероприятия по предупреждению чрезвычайных ситуаций» проектов строительства»;

- СП 11-112-2001 «Порядок разработки и состав раздела «Инженерно-технические мероприятия гражданской обороны. Мероприятия по предупреждению чрезвычайных ситуаций» градостроительной документации для территорий городских и сельских поселений, других муниципальных образований».

4. Сведения о местоположении объекта

Предполагается Вид разрешенного использования земельного участка в соответствии с Градостроительным регламентом - условно разрешённый вид использования.

На проектируемом земельном участке планируется размещение инженерных сетей. Сам участок находится в жилой зоны. Площадь полосы отвода земель по территории населенной местности для инженерных сетей на перид строительства составляет S по = 0,33 га.

В границах полосы отвода запроектированы сети водопровода и канализации. Временный отвод земельного участка под прокладку инженерных сетей определился исходя из организации строительной площадки, размещения участков работ и рабочих мест, проездов строительных машин и транспортных средств. Границы временного землеотведения под строительство подводящих сетей можно видеть в разделе проекта К-278-14-ППО.

Предусмотрено размещение только инженерных сетей. Объектов другого назначения на проектируемой площадке не предусмотрено.

По результатам инженерных изысканий на площадке, предназначенной для строительства, выявлен почвенно-растительный слой. Мероприятия по охране и рациональному использованию земельных ресурсов предусмотрены в разделах К-278-14-ПОС в соответствии со СНиП 12.01.2004, а так же п. 2.5 настоящего раздела:

- установка контейнера для сбора отходов;

- установка пункта мойки колес автотранспорта «Мойдодыр-К» при выезде со строительной площадки (на каждом участке строительства) – выезд техники за пределы строительной площадки, без предварительной мойки колес, щапрещен;

- уборка стройплощадки и прилегающей пятиметровой зоны от мусора по завершению строительства.

Профиль сетей повторяет профиль поверхности земли, специальная планировка земной поверхности не требуется.

В местах пересечения проектируемых водопровода и канализации с автомобильными дорогами и существующими инженерным коммуникациями предусмотрено устройство футляров открытым способом.

5. Обоснование положений по размещению линейного объекта.

5.1. Обоснование параметров реконструируемого линейного объекта.

При выполнении работ по разработке документации по планировке Территории реконструируемого линейного объекта, были учтены следующие природно-климатические и иные факторы:

5.1.1. Инженерно-геологические условия строительства.

Перед началом строительства на площадке произвести срезку растительного слоя и уложить часть его (см."Ведомость объёмов земляных масс") в специально приготовленное место для дальнейшего использования на площадке.

Специальных мероприятий по подготовке территории для защиты от последствий опасных геологических процессов, паводковых, поверхностных и грунтовых вод проводить не требуется, т.к в данном месте подобных явлений не наблюдалось.

Строительство водопровода и канализации ведется участками, длина участка определяется в ППР.

Работы основного периода производятся поточным методом на основании типовых технологических карт на основные виды работ или на основании проекта производства работ, выполненного подрядной организацией.

Продолжительность строительства принимается по СНиП 1.04.03-85 п.1 и составляет 2,0 месяца, в том числе подготовительный период – 0,3 месяца.

Толща грунтов до глубины 8.0м. является однородной и в её пределах выделен 1 инженерно-геологический элемент – суглинок твёрдый .

Нормативные физико -механических характеристик суглинков: плотность - 1,8 г/куб.см (1800 кг /куб .м); удельное сцепление – 0,021 МПа (21 кПа); угол внутреннего трения - 23°;

модуль деформации при природной влажности – 18 МПа;
модуль деформации при водонасыщении – 10 МПа.

Нормативная глубина сезонного промерзания для суглинков – 1.67 м, согласно п.2.27 СНиП 2.02.01-83* и СНиП 23-01-99*.

5.1.2. Климатическая характеристика участка строительства.

Климатические показатели соответствуют СП 131.13330.2012.

1. Климатический район строительства IВ (СНиП 23.01-99)

2. Уровень ответственности зданий – II (нормальный)

3. Снеговой район – IV (по СП 20.13330.2011)

4. Ветровой район – II. (по СНиП 2.01.07-85*).

5. tint = -38С0 – температура воздуха наиболее холодных суток обеспеченностью 0,92.

6. text= -34С0 – температура воздуха наиболее холодной пятидневки обеспеченностью 0,92.
7. textav = -6,50С - средняя температура наружного воздуха за отопительный период;
8. Zht =218 суток - продолжительность отопительного периода;

5.2. Обоснование границ зоны планируемого размещения линейного объекта и мероприятий, связанных с установлением такой зоны.
Предполагается Вид разрешенного использования земельного участка в соответствии с Градостроительным регламентом - условно разрешённый вид использования.
На представленном участке проектом предусматривается размещение только инженерных сетей. Объектов другого назначения на проектируемой площадке не предусмотрено.

5.2.1. Профиль сетей повторяет профиль поверхности земли, специальная планировка земной поверхности не требуется.

Для установления существующих границ земельных участках использованы сведения Федеральной службы государственной регистрации, кадастра и картографии.

Трассы водопровода, канализации будут проходить по земельным участкам со следующими кадастровыми номерами:

74:25:0000000:15776

5.3. Обоснование размещения линейного объекта с учетом особых условий использования территории и мероприятий по сохранению объектов культурного наследия.

К зонам с особыми условиями использования территорий относятся охранные, санитарно-защитные зоны, зоны охраны объектов культурного наследия (памятников истории и культуры) народов Российской Федерации (далее - объекты культурного наследия), водоохранные зоны, зоны санитарной охраны источников питьевого и хозяйственно-бытового водоснабжения, зоны охраняемых объектов, иные зоны, устанавливаемые в соответствии с законодательством Российской Федерации.

5.4. Иные вопросы планировки территории.

5.4.1. Основные технико-экономические показатели проекта планировки территории.
Основные технико-экономические показатели линейного объекта:

1. Протяженность водопровода:
   - диам.32х2,0 – 71 м
   - диам.63х3,8 – 70 м
2. Протяженность канализации:
   - диам.110 – 41 м
   - диам.160 – 174 м
3. Площадь земельного участка: 0,33 Га

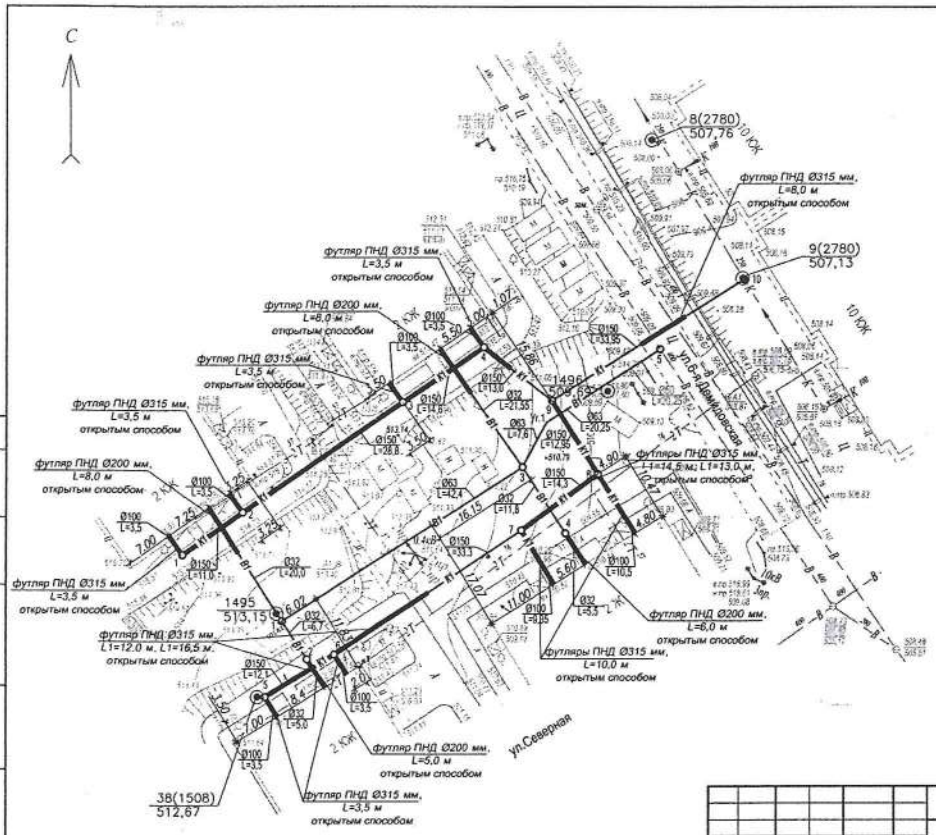

Согласовано:

Взам.инв. N

Подпись и дата

Инв. N подл.

						К-278-14-ППО		
						Челябинская область, г. Златоуст		
Изм.	Кол.уч.	Лист	Nдок.	Подпись	Дата			
Разработал		Терёхина			08.14	Наружные сети водоснабжения и канализации к жилым домам №2, №4 по ул. Северная и №50, №52 по ул.6-я Демидовская	Стадия	Лист	Листов
Проверил		Спиридонова			08.14		П	2	
ГИП		Спиридонова			08.14				
Н.контр.		Терёхина			08.14	Опорный план, М 1:500	ООО "ТЭСиС"		

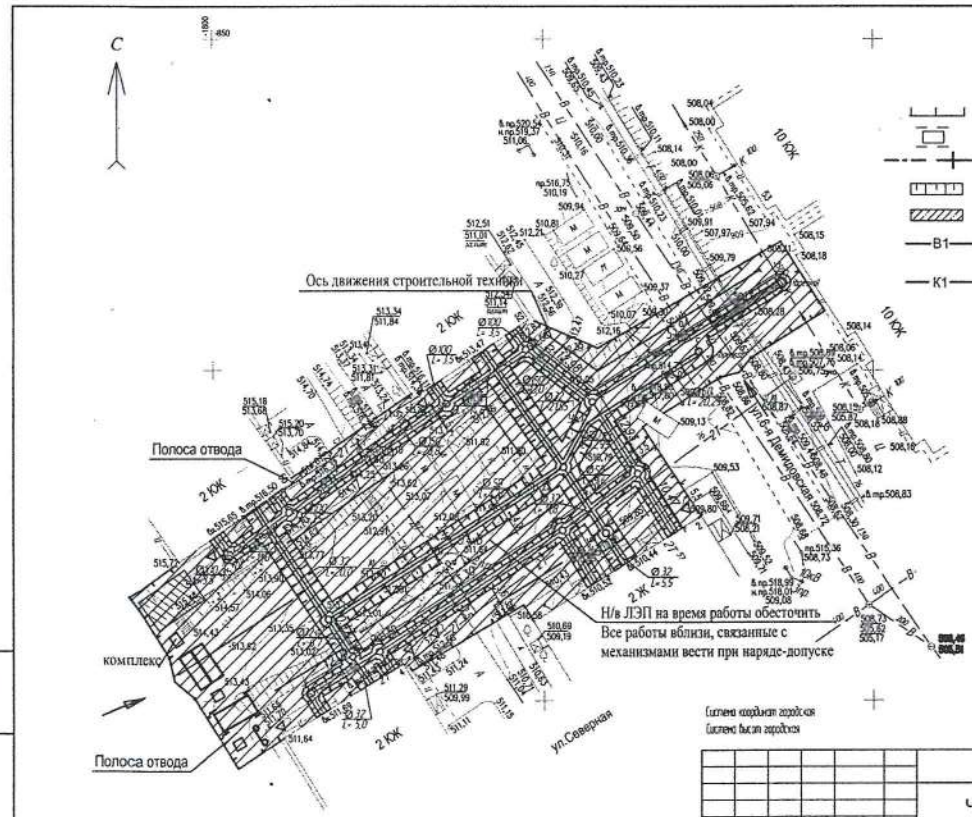

Система координат городская
Система высот городская

Согласовано:

Взамен инв.N

Подпись и дата

Инв. N подл.

						К-278-14- ППО		
						Челябинская область, г. Златоуст		
Изм.	Кол.уч.	Лист	Nдок.	Подпись	Дата			
Разработал		Семенова			08.14	Наружные сети водоснабжения и канализации к жилым домам №2, №4 по ул. Северная и №50, №52 по ул. Демидовская в г. Златоусте	Стадия	Лист	Листов
Проверил		Спиридонова			08.14		П	3	
ГИП		Спиридонова			08.14				
Н.контр.		Терёхина			08.14	Планировка территории, М 1:500	ООО "ТЭСиС"		

ООО «ЗлатоустТИСИЗ»

Экз.№ 1

МЕЖЕВОЙ ПЛАН, КАДАСТРОВЫЙ ПАСПОРТ

Земельного участка на объекте:

Наружные сети водоснабжения и канализации к жилым домам № 2, № 4 по ул.Северная и № 50, № 52 по ул.6-я Демидовская в г.Златоусте

МК № 28

г.Златоуст 2016 г.

Межевой план

Общие сведения о кадастровых работах

1. Межевой план подготовлен в результате выполнения кадастровых работ в связи с:

образованием земельного участка из земель, находящихся в государственной или муниципальной собственности, расположенного по адресу: Челябинская область, г. Златоуст, ул. Северная, №№ 2,4 и ул. 6-я Демидовская, №№ 50,52

2. Цель кадастровых работ:

———

3. Сведения о заказчике кадастровых работ:

Муниципальное бюджетное учреждение «Капитальное строительство» Администрации Златоустовского городского округа

ИНН: 7404055142

ОГРН: 1107404002265

(фамилия, имя, отчество (при наличии отчества) физического лица, страховой номер индивидуального лицевого счета (при наличии), полное наименование юридического лица, органа государственной власти, органа местного самоуправления, иностранного юридического лица с указанием страны его регистрации (инкорпорации))

4. Сведения о кадастровом инженере:

Фамилия, имя, отчество (при наличии отчества)

Смагина Татьяна Евгеньевна

Номер квалификационного аттестата кадастрового инженера

74-13-585

Контактный телефон

89823207870

Почтовый адрес и адрес электронной почты, по которым осуществляется связь с кадастровым инженером

Челябинская область, г. Златоуст, пр. им. Ю.А. Гагарина, 1 линия, д. 7, кв. 53

E-mail: taisa.87@mail.ru

Сокращенное наименование юридического лица, если кадастровый инженер является работником юридического лица

ООО "ЗлатАзимут"; 456200 Челябинская область, г. Златоуст, ул. им. Н.Б. Скворцова, д. 26, каб. 4

Дата подготовки межевого плана: **10.02.2016 г.**

Исходные данные

1. Перечень документов, использованных при подготовке межевого плана

№ п/п	Наименование документа	Реквизиты документа
1	2	3
1	Кадастровый план территории	№ 7400/101/14-618133 от 19.08.2014 г.
2	Кадастровый план территории	№ 7400/101/14-746524 от 02.10.2014 г.
3	Разрешение управления Росреестра по Челябинской области	№ 455 от 02.09.2015 г.
4	Распоряжение Администрации ЗГО	№ 3149-р от 30.12.2015 г.

2. Сведения о геодезической основе, использованной при подготовке межевого плана

Система координат: МСК-74

№ п/п	Название пункта и тип знака геодезической сети	Класс геодезической сети	Координаты, м		Сведения о состоянии на «20» января 2016 г.		
			X	Y	наружного знака пункта	центра знака	марки
1	2	3	4	5	6	7	8
1	Одинарная, пир.4.3 м.	4 класс	606847.94	2211457.77	не обнаружен	сохранился	сохранился
2	Разъезд, пир.5.0 м.	4 класс	602100.99	2218523.49	не обнаружен	сохранился	сохранился
3	Хвост Мышляя, пир. 6.6 м Центр 0 (18)	4 класс	610255.98	2209711.21	не обнаружен	сохранился	сохранился
4	А2, вр.	ТХ	606504.36	2213236.84	---	---	---

3. Сведения о средствах измерений

№ п/п	Наименование прибора (инструмента, аппаратуры)	Сведения об утверждении типа измерений	Реквизиты свидетельства о поверке прибора (инструмента, аппаратуры)
1	2	3	4
1	Аппаратура спутниковая геодезическая Stonex S9GNSS. Заводской номер S9C233502039UW	-----	Свидетельство о поверке № 002174, выдано 14.04.2015 г., действительно до 14.04.2016 г.
2	Тахеометр электронный Stonex R5 5" Заводской номер 1835080	-----	Свидетельство о поверке № 004159, выдано 09.06.2015 г., действительно до 09.06.2016 г.

4. Сведения о наличии зданий, сооружений, объектов незавершенного строительства на исходных или измененных земельных участках

№ п/п	Кадастровый номер земельного участка	Кадастровые или иные номера зданий сооружений, объектов незавершенного строительства, расположенных на земельном участке
1	2	3
-----	-----	-----

5. Сведения о частях исходных, измененных или уточняемых земельных участков

№ п/п	Кадастровый номер земельного участка	Учетные номера частей земельного участка
1	2	3
-----	-----	-----

Сведения о выполненных измерениях и расчетах

1. Метод определения координат характерных точек границ земельных участков и их частей

№ п/п	Кадастровый номер или обозначение земельного участка, частей земельного участка	Метод определения координат
1	2	3
1	:ЗУ1	Метод спутниковых геодезических измерений ОМС Полярный метод

2. Точность положения характерных точек границ земельных участков

№ п/п	Кадастровый номер или обозначение земельного участка	Формулы, примененные для расчета средней квадратической погрешности положения характерных точек границ (Mt), м
1	2	3
1	:ЗУ1	Mt-0.03 вычислено с использованием программного обеспечения CREDO_DAT 3.1. Принимается равной нормативной величине Mt-0.1. Сертификат № РОСС BY/СП11.Н00032

3. Точность положения характерных точек границ частей земельных участков

№ п/п	Кадастровый номер или обозначение земельного участка	Учетный номер или обозначение части	Формулы, примененные для расчета средней квадратической погрешности положения характерных точек границ (Mt), м
1	2	3	4
-----	-----	-----	-----

4. Точность определения площади земельных участков

1	2	3	4
1	:ЗУ1	969	$\Delta P = 2.5 \times Mt \times \sqrt{P}$ $\Delta P = 2.5 \times 0.1 \times \sqrt{969} = 8$

5. Точность определения площади частей земельных участков

№ п/п	Кадастровый номер или обозначение земельного участка	Учетный номер или обозначение части	Площадь (P), м^2	Формулы, примененные для расчета предельно допустимой погрешности определения площади земельного участка ΔP, м^2
1	2	3	4	5
-----	-----	-----	-----	-----

Сведения об образуемых земельных участках и их частях

1. Сведения о характерных точках границ образуемых земельных участков

Обозначение земельного участка: ЗУ1

Обозначение характерных точек границы	Координаты, м		Средняя квадратическая погрешность положения характерной точки (Mt), м	Описание закрепления точки
	X	У		
1	2	3	4	5
н1	606492.38	2213200.19	0.1	-----
н2	606500.59	2213213.03	0.1	-----
н3	606511.80	2213230.31	0.1	-----
н4	606522.86	2213247.93	0.1	-----
н5	606516.54	2213256.16	0.1	-----
н6	606533.06	2213283.98	0.1	-----
н7	606529.62	2213286.02	0.1	-----
н8	606523.15	2213274.95	0.1	-----
н9	606520.92	2213276.30	0.1	-----
н10	606511.16	2213260.11	0.1	-----
н11	606502.42	2213265.30	0.1	-----
н12	606492.66	2213252.18	0.1	-----
н13	606468.94	2213213.35	0.1	-----
н14	606472.38	2213211.31	0.1	-----
н15	606495.98	2213249.94	0.1	-----
н16	606503.48	2213260.02	0.1	-----
н17	606509.25	2213256.62	0.1	-----
н18	606504.42	2213253.82	0.1	-----
н19	606500.85	2213256.01	0.1	-----
н20	606498.48	2213252.77	0.1	-----
н21	606501.69	2213250.86	0.1	-----
н22	606481.14	2213218.16	0.1	-----
н23	606477.98	2213220.04	0.1	-----
н24	606476.05	2213216.54	0.1	-----
н25	606492.71	2213206.11	0.1	-----
н26	606494.94	2213209.44	0.1	-----
н27	606484.55	2213216.06	0.1	-----
н28	606505.05	2213248.68	0.1	-----
н29	606516.07	2213240.63	0.1	-----
н30	606518.26	2213243.99	0.1	-----
н31	606508.16	2213251.35	0.1	-----
н32	606512.17	2213253.68	0.1	-----
н33	606512.71	2213254.54	0.1	-----
н34	606519.59	2213245.63	0.1	-----
н35	606490.28	2213201.60	0.1	-----
н1	606492.38	2213200.19	0.1	-----

Сведения об образуемых земельных участках и их частях

2. Сведения о частях границ образуемых земельных участков

Обозначение земельного участка: ЗУ1

Обозначение части границы		Горизонтальное проложение (S), м	Описание прохождения части границы
от т.	до т.		
1	2	3	4
н1	н2	15.24	-----
н2	н3	20.60	-----
н3	н4	20.80	-----
н4	н5	10.38	-----
н5	н6	32.36	-----
н6	н7	4.00	-----
н7	н8	12.82	-----
н8	н9	2.61	-----
н9	н10	18.90	-----
н10	н11	10.16	-----
н11	н12	16.35	-----
н12	н13	45.50	-----
н13	н14	4.00	-----
н14	н15	45.27	-----
н15	н16	12.56	-----
н16	н17	6.70	-----
н17	н18	5.58	-----
н18	н19	4.19	-----
н19	н20	4.01	-----
н20	н21	3.74	-----
н21	н22	38.62	-----
н22	н23	3.68	-----
н23	н24	4.00	-----
н24	н25	19.66	-----
н25	н26	4.01	-----
н26	н27	12.32	-----
н27	н28	38.53	-----
н28	н29	13.65	-----
н29	н30	4.01	-----
н30	н31	12.50	-----
н31	н32	4.64	-----
н32	н33	1.02	-----
н33	н34	11.26	-----
н34	н35	52.89	-----
н35	н1	2.53	-----

3. Сведения о местоположении границ частей образуемых земельных участков

Обозначение земельного участка: ---------

Учетный номер или обозначение части

Обозначение характерных точек границ	Координаты, м		Средняя квадратическая погрешность положения характерной точки (Mt), м	Описание закрепления точки
	X	У		
1	2	3	4	5
-----	-----	-----	-----	-----

Сведения об образуемых земельных участках и их частях

3.1 Сведения об образовании земельных участков путем перераспределения

Обозначение земельного участка: ----------

№ п/п	Источник образования		Сведения о частях земельных участков (территориях) включаемых в состав образуемого земельного участка	
	Кадастровый номер земельного участка (учетный номер кадастрового квартала)	Площадь (Р), м²	Обозначение	Площадь (Р), м²
1	2	3	4	5
-----	-----	-----	-----	-----

4. Общие сведения об образуемых земельных участках

Обозначение земельного участка: ЗУ1

№ п/п	Наименование характеристик земельного участка	Значение характеристики
1	2	3
1	Адрес земельного участка или его местоположения	Челябинская область, г. Златоуст, ул. Северная, №№ 2,4 и ул. 6-я Демидовская, №№ 50,52
2	Категория земель	Земли населенных пунктов
3	Вид разрешенного использования	для строительства наружных сетей водоснабжения и канализации к жилым домам №№ 2,4 по ул. Северная и №№ 50,52 ул. 6-я Демидовская
4	Площадь земельного участка +/- величина погрешности определения площади, м²	969+/-8
5	Предельный минимальный и максимальный размер земельного участка (Рмин) и (Рмакс), м²	-----
6	Кадастровые или иные номера зданий, сооружений, объектов незавершенного строительства, расположенного на земельном участке	-----
7	Иные сведения	-----

Сведения об образуемых земельных участках и их частях

5. Общие сведения о частях образуемых земельных участков

Обозначение земельного участка: -------

№ п/п	Учетные номер или обозначение части	Площадь (Р), м²	+/- DP, м²	Характеристика части
1	2	3	4	5
-----	-----	-----	-----	-----

6. Сведения о земельных участках, смежных с образуемым земельным участком с обозначением ---------

Обозначение характерной точки или части границы	Кадастровые номера земельных участков, смежных с образуемым земельным участком	Сведения о правообладателях смежных земельных участков
1	2	3
-----	-----	-----

Сведения об обеспечении доступа (прохода или проезда от земель общего пользования, земельных участков общего пользования, территории общего пользования) к образуемым или измененным земельным участкам

№ п/п	Кадастровый номер или обозначение земельного участка, для которого обеспечивается доступ	Сведения о земельных участках (землях общего пользования, территории общего пользования), посредством которых обеспечивается доступ
1	2	3
1	:ЗУ1	земли (земельные участки общего пользования)

Заключение кадастрового инженера

В данном межевом плане в строке 5 реквизита 4 раздела «Сведения об образуемых земельных участках и их частях» не указаны минимальный и максимальный размер земельного участка. В ЗГО не установлены данные значения для разрешенного вида использования – для строительства наружных сетей водоснабжения и канализации к жилым домам №№ 2,4 по ул. Северная и №№ 50,52 ул. 6-я Демидовская.

Образуемый земельный участок находится в градостроительной зоне 02 68 03 В.1.2.

Схема геодезических построений

Условные обозначения и знаки для оформления графической части межевого плана

Разъезд	- пункт государственной геодезической сети
1.9	- направления геодезических построений при определении координат характерных точек границ земельного участка (м)
⊙	- точка съемочного обоснования
————	- граница земельного участка, установленная при проведении кадастровых работ
Н1	- характерная точка границы (межевой знак) земельного участка, установленная при проведении кадастровых работ
ЗУ1	- надписи вновь образованного земельного участка
03 027 20	- кадастровый номер квартала

Схема геодезических построений

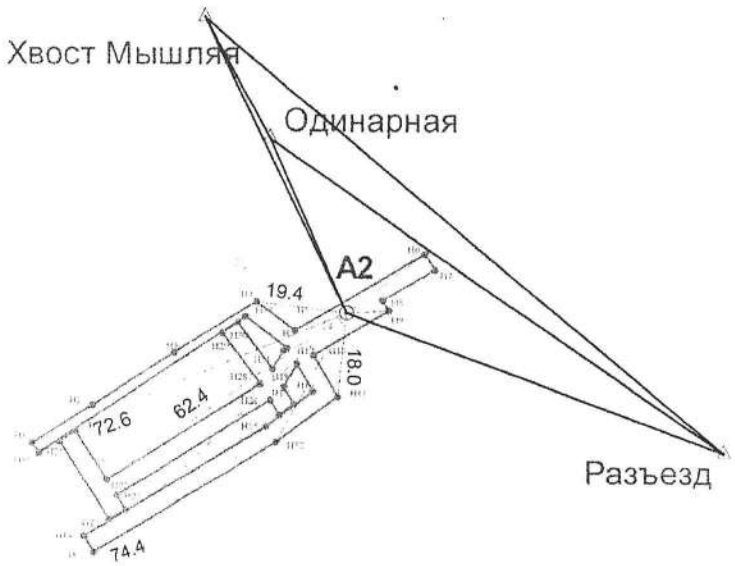

Схема расположения земельных участков

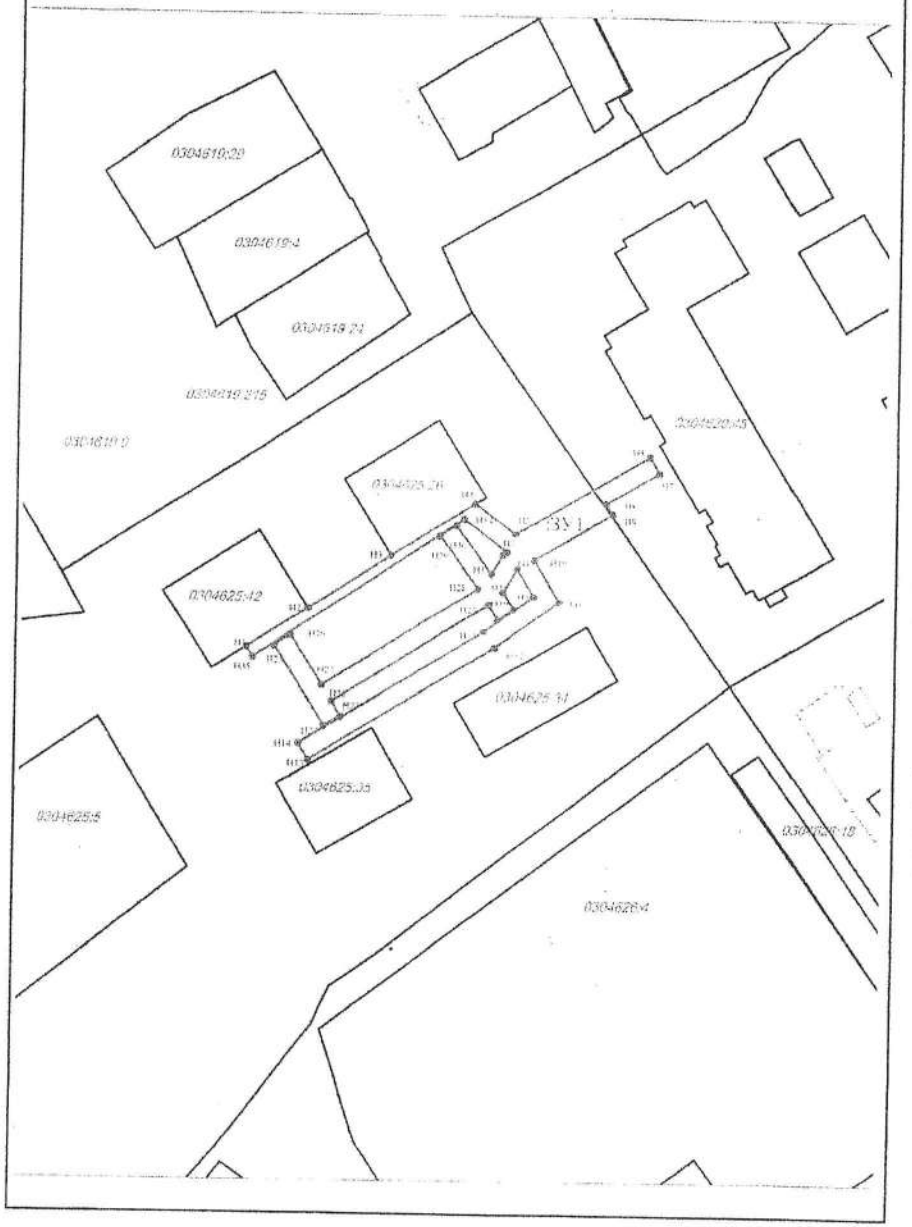

Чертеж земельных участков и их частей

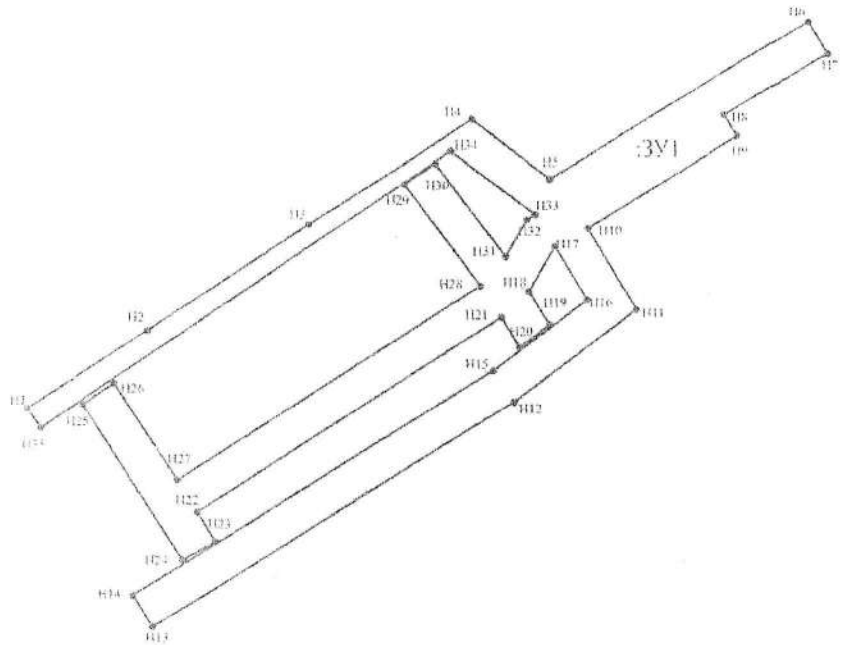

Масштаб 1:500

ПРИЛОЖЕНИЕ

ЧЕЛЯБИНСКАЯ ОБЛАСТЬ

АДМИНИСТРАЦИЯ ЗЛАТОУСТОВСКОГО ГОРОДСКОГО ОКРУГА
РАСПОРЯЖЕНИЕ

30.12.2015 г. № 3149-р
г. Златоуст

О предварительном согласовании предоставления земельного участка

На основании представленных документов, в соответствии с Земельным кодексом Российской Федерации, Федеральным законом «Об общих принципах организации местного самоуправления в Российской Федерации»:

1. Предварительно согласовать предоставление земельных участков из земель населенных пунктов:

1) площадью 5000 кв. метров, расположенного по адресу: Челябинская область, г. Златоуст, пр-д Парковый, для организации дороги (проезда) (приложение 1);

2) площадью 969 кв. метров, расположенного по адресу: Челябинская область, г. Златоуст, ул. Северная, №№ 2,4 и ул. 6-я Демидовская, №№ 50,52, для строительства наружных сетей водоснабжения и канализации к жилым домам №№ 2,4 по ул. Северная и №№ 50,52 ул. 6-я Демидовская (приложение 2);

3) площадью 22500 кв. метров, расположенного по адресу: Челябинская область, г. Златоуст, автодорога пр. Мира - пр. им. Ю.А. Гагарина, для строительства транспортной развязки (приложение 3);

4) площадью 100000 кв. метров, расположенного по адресу: Челябинская область, г. Златоуст, западнее водохранилища Малая Тесьма, для реконструкции сооружения гидрбузла на р. Малая Тесьма (приложение 4);

Муниципальному бюджетному учреждению «Капитальное строительство» Администрации Златоустовского городского округа, юридический адрес: Челябинская область, г. Златоуст, пос. Энергетиков, 66, ОРГН 1107404002265, ИНН 7404055142.

2. Заявителю провести работы по образованию земельных участков в соответствии со схемами расположения земельных участков на кадастровом плане территории.

3. Заявитель вправе обращаться без доверенности с заявлением об осуществлении государственного кадастрового учета испрашиваемых земельных участков.

4. Утвердить схемы расположения земельных участков из земель населенных пунктов на кадастровом плане территории (приложение 1,2,3,4).

5. Организацию выполнения настоящего распоряжения возложить на заместителя Главы Златоустовского городского округа по строительству Арслангареева Д.А.

Глава
Златоустовского городского округа В.А. Жилин

Верно: главный специалист
отдела по общим вопросам
Алябушкина Н.С. 30.12.2015 г.

Рассылка: прокур., УАиГ – 5, Арслангареев Д.А., ОМС «КУИ ЗГО», Росреестр.

Утверждена
Распоряжением Администрации
Златоустовского городского округа
от 30.12.2015 г. № 3149-р

Схема расположения земельного участка на кадастровом плане территории

Площадь земельного участка: 969 кв.м.
Координаты земельного участка см. на обороте листа

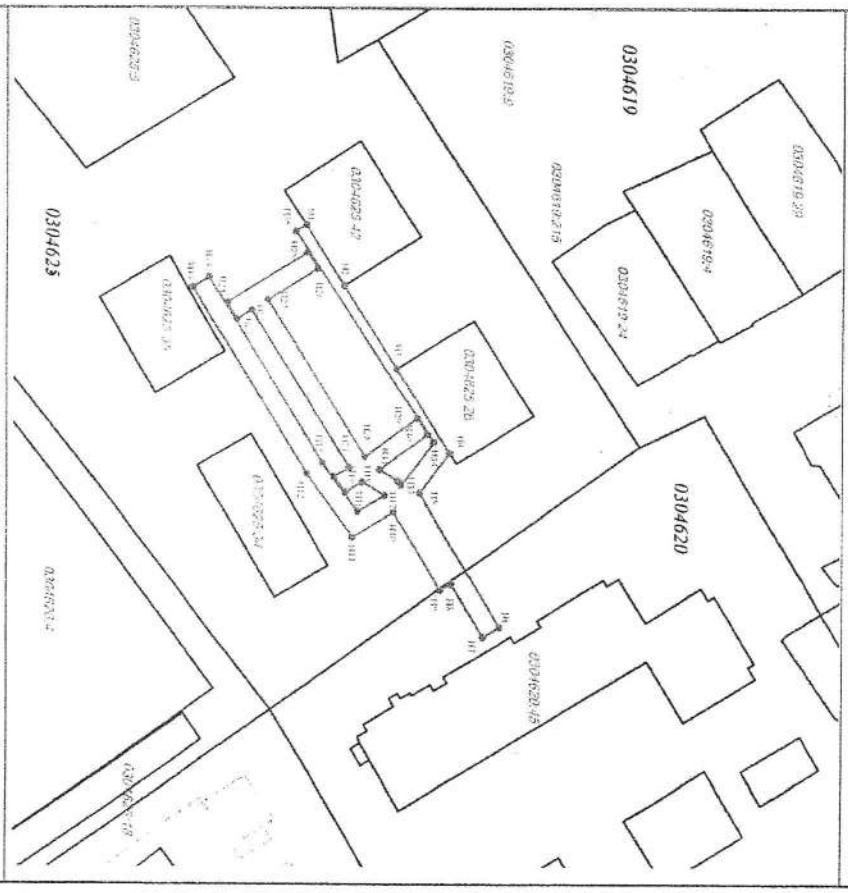

Масштаб 1:1000

Условные обозначения:

0301502 – номер кадастрового квартала

7:23:0301502:9 – кадастровый номер земельного участка

– граница земельного участка, установленная при проведении кадастровых работ

– граница земельного участка, установленная в соответствии с федеральным законодательством

– граница кадастрового квартала

Филиал федерального государственного бюджетного учреждения «Федеральная кадастровая палата Федеральной службы государственной регистрации, кадастра и картографии» по Челябинской области

(полное наименование органа кадастрового учета)

КП.1

КАДАСТРОВЫЙ ПАСПОРТ ЗЕМЕЛЬНОГО УЧАСТКА

"16" февраля 2016 г. № 7400/101/16-120984

1	Кадастровый номер:	74:25:0000000:15776	2	Лист № 1	3	Всего листов: 2
4	Номер кадастрового квартала:	74:25:0000000				
5	Предыдущие номера: ——		6	Дата внесения номера в государственный кадастр недвижимости: 16.02.2016		
7	——					
8	Кадастровые номера объектов капитального строительства: ——					
9	Адрес (описание местоположения): Челябинская область, г Челябинск, ул. Северная, №№ 2,4 и ул. 6-я Демидовская, №№ 50,52					
10	Категория земель: Земли населенных пунктов					
11	Разрешенное использование: для строительства наружных сетей водоснабжения и канализации к жилым домам №№ 2,4 по ул. Северная и №№ 50,52 ул. 6-я Демидовская					
12	Площадь: 969+/-7.78 кв. м					
13	Кадастровая стоимость: 579665.49 руб.					
14	Сведения о правах: ——					
15	Особые отметки: Регистрационный номер заявления №30-2970115					
16	Сведения о природных объектах: ——					
17	Дополнительные сведения:					
17.1	Кадастровые номера участков, образованных с земельным участком: ——					
17.2	Кадастровый номер преобразованного участка: ——					
17.3	Кадастровые номера участков, подлежащих снятию или снятых с кадастрового учета: ——					
17.4	Кадастровые номера участков, образованных из земельного участка: ——					
18	Характер сведений государственного кадастра недвижимости (статус записи о земельном участке): Сведения об объекте недвижимости имеют статус временные. Дата истечения временного характера сведений - 17.02.2021.					
19	Сведения о кадастровых инженерах: Смагина Татьяна Евгеньевна, 74-13-585, ООО "ЗлатАзимут", 10.02.2016 г.					

ЗАМЕСТИТЕЛЬ НАЧАЛЬНИКА ОТДЕЛА		И. В. Федяева
(полное наименование должности)	(подпись)	(инициалы, фамилия)

М.П.

Координаты земельного участка

Система координат – МСК-74

№ п/п	X	Y
1	606492	2213200
2	606501	2213213
3	606512	2213230
4	606523	2213248
5	606517	2213256
6	606533	2213284
7	606530	2213286
8	606523	2213275
9	606521	2213276
10	606511	2213260
11	606502	2213265
12	606493	2213252
13	606469	2213213
14	606472	2213211
15	606496	2213250
16	606503	2213260
17	606509	2213257
18	606504	2213254
19	606501	2213256
20	606498	2213253
21	606502	2213251
22	606481	2213218
23	606478	2213220
24	606476	2213217
25	606493	2213206
26	606495	2213209
27	606485	2213216
28	606505	2213249
29	606516	2213241
30	606518	2213244
31	606508	2213251
32	606512	2213254
33	606513	2213255
34	606520	2213246
35	606490	2213202

КП.2

КАДАСТРОВЫЙ ПАСПОРТ ЗЕМЕЛЬНОГО УЧАСТКА

"16" февраля 2016 г. № 7400/101/16-120984

1	Кадастровый номер:	74:25:0000000:15776	2	Лист № 2	3	Всего листов: 2

4 План (чертеж, схема) земельного участка

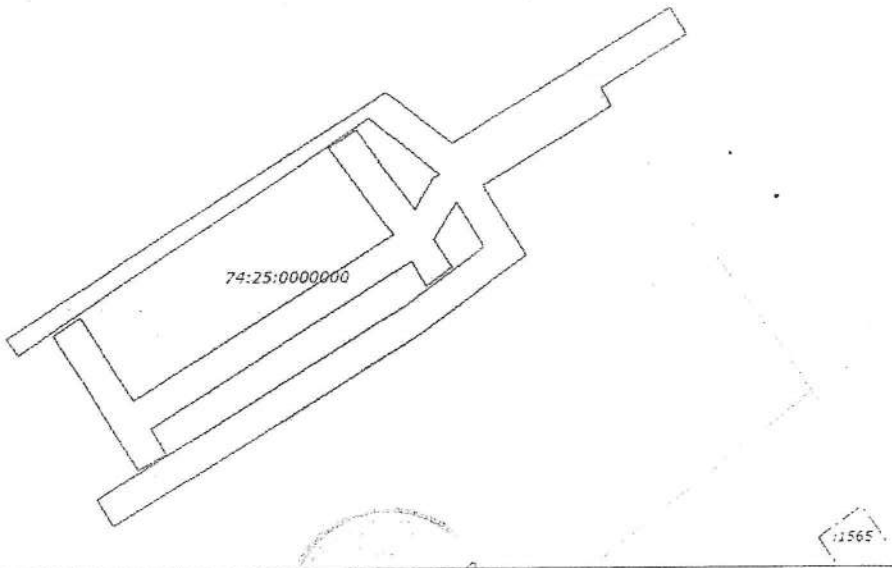

5 Масштаб 1:600

ЗАМЕСТИТЕЛЬ НАЧАЛЬНИКА ОТДЕЛА		И. В. Федяева
(полное наименование должности)	(подпись)	(инициалы, фамилия)

М.П.